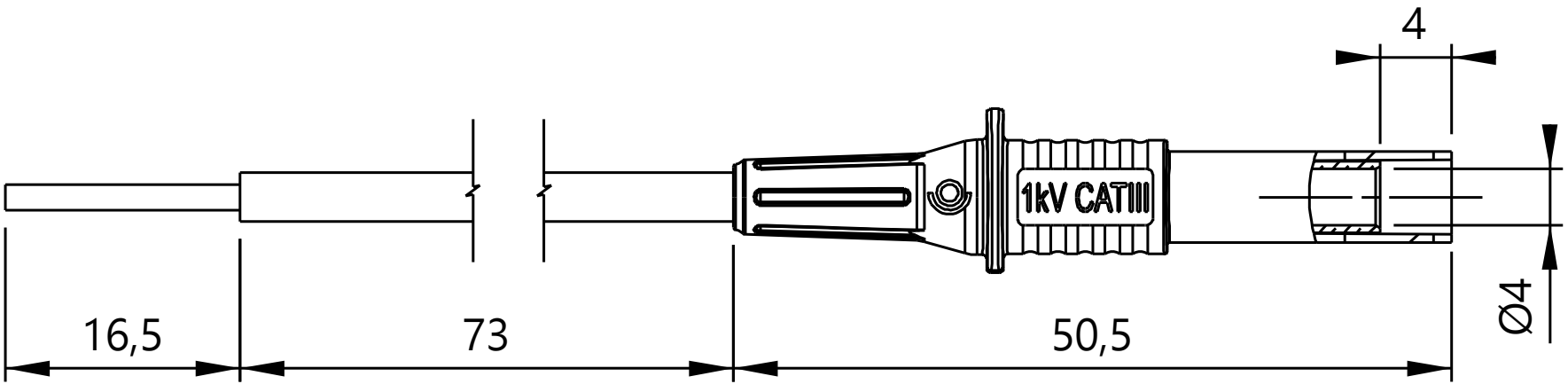
4
1kV CATIII
16,5
73
50,5
Ø4