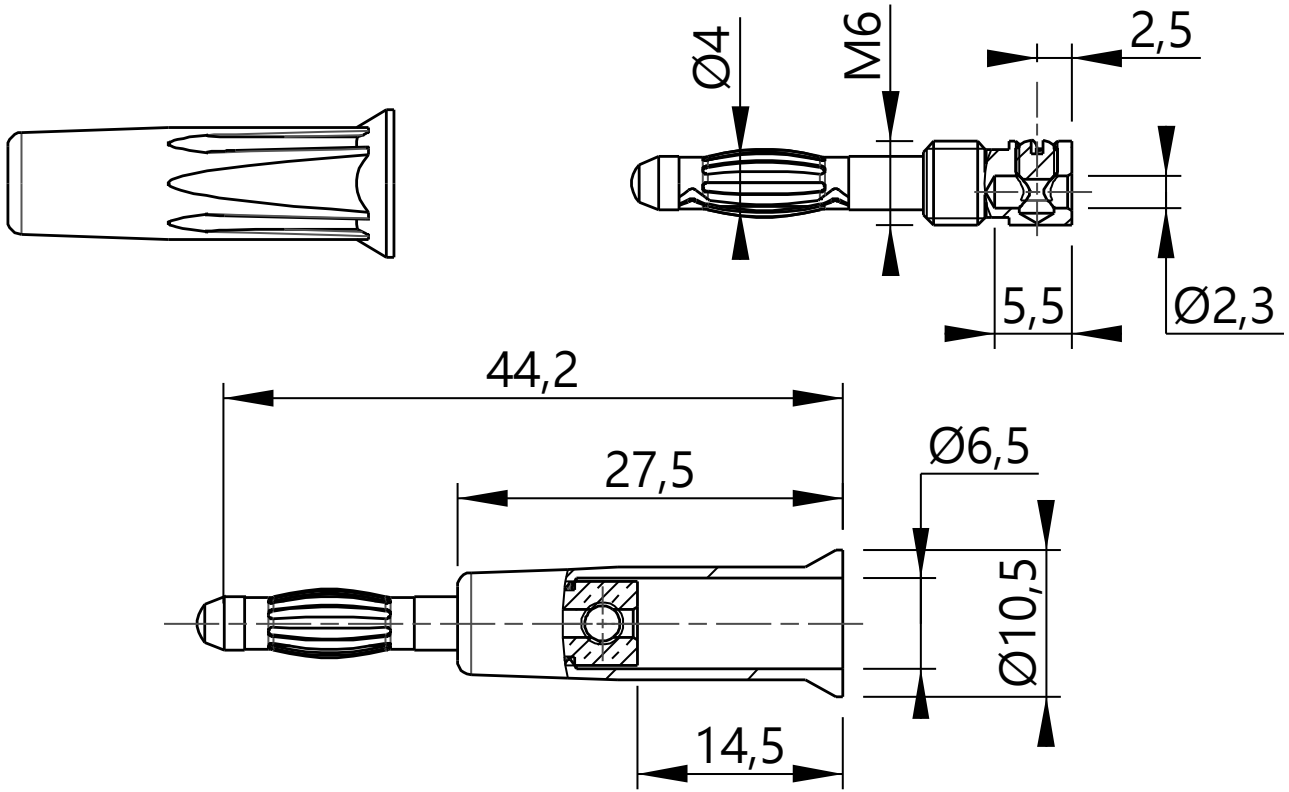
Ø4
M6
2,5
5,5
Ø2,3
44,2
27,5
Ø6,5
Ø10,5
14,5