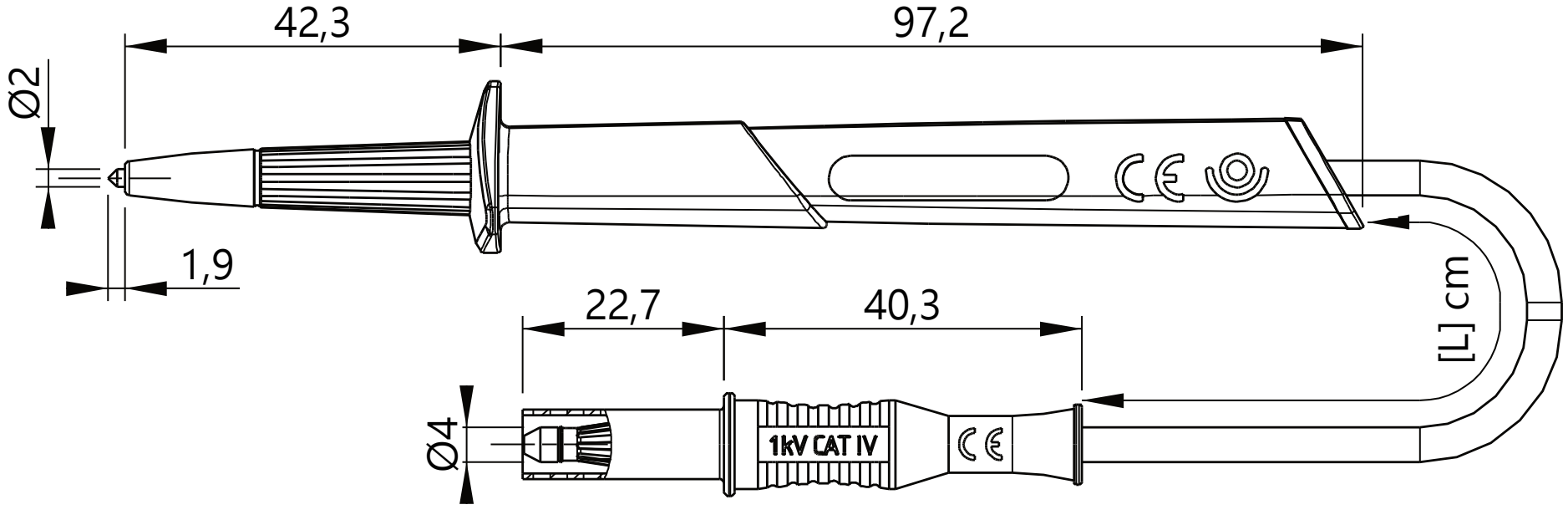
42,3
97,2
Ø2
1,9
22,7
40,3
[L] cm
Ø4
1kV CAT IV