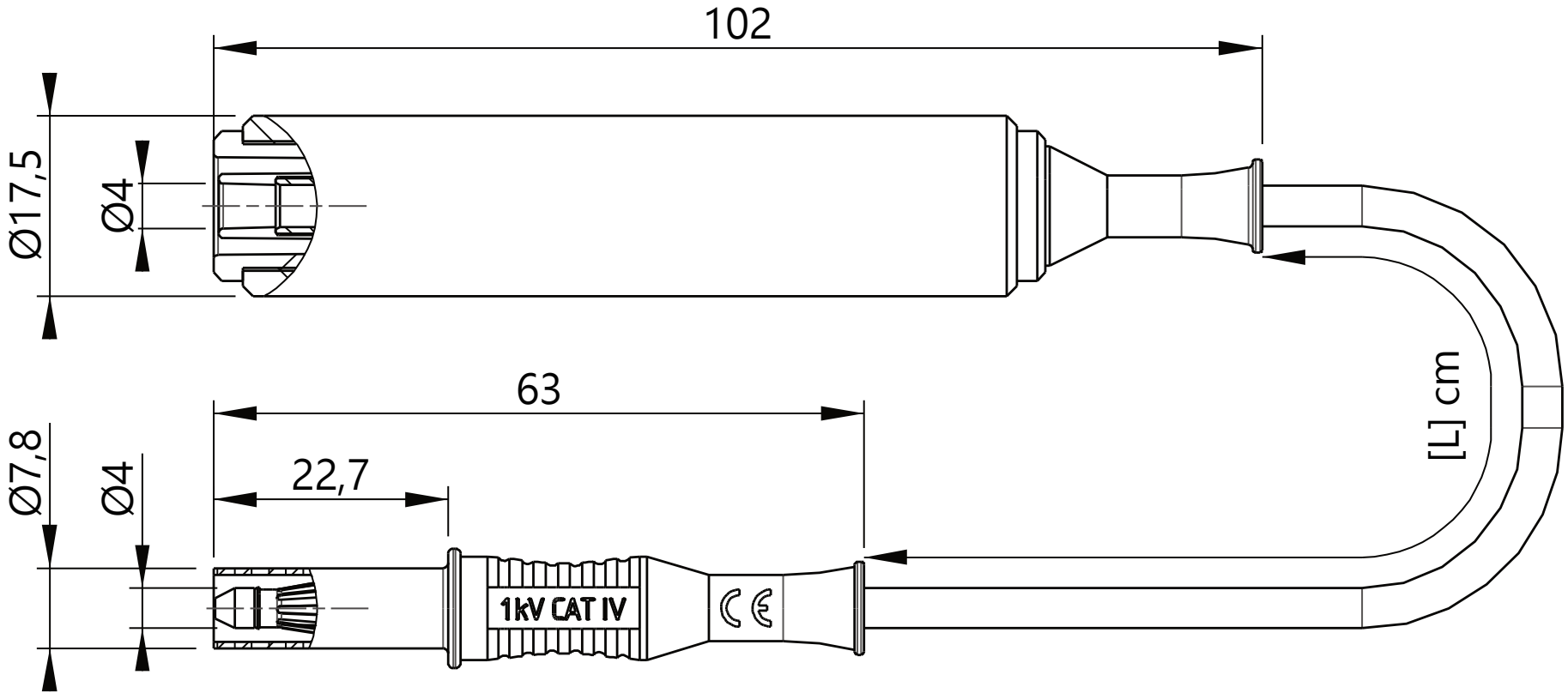
102
Ø17,5
Ø4
63
22,7
Ø7,8
Ø4
1kV CAT IV
[L] cm