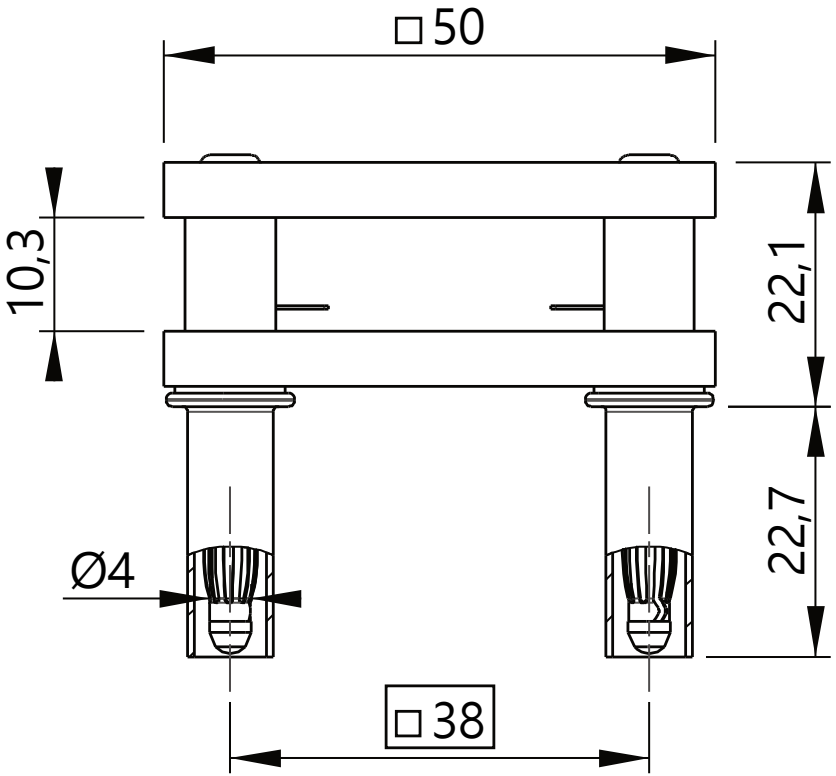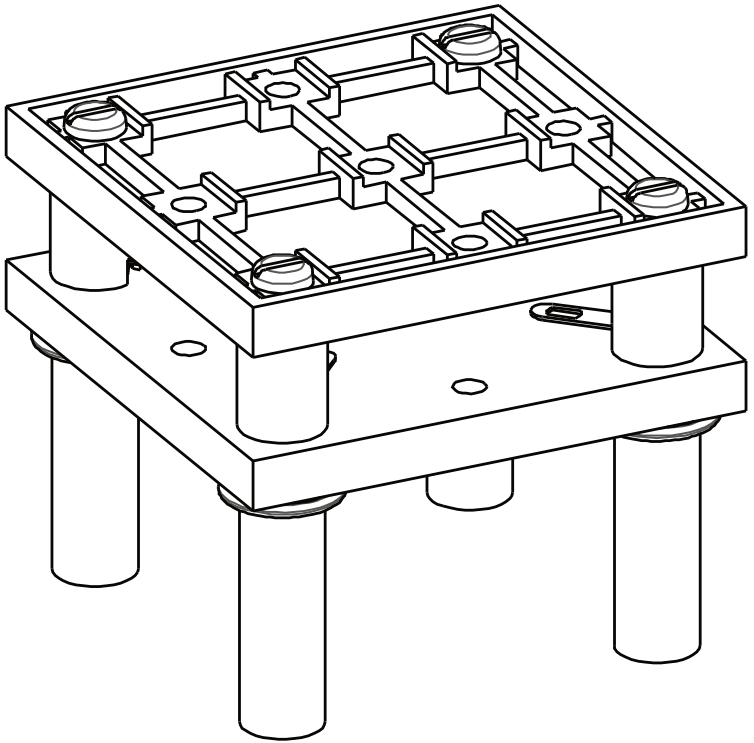
□50
10,3
22,1
22,7
Ø4
□38