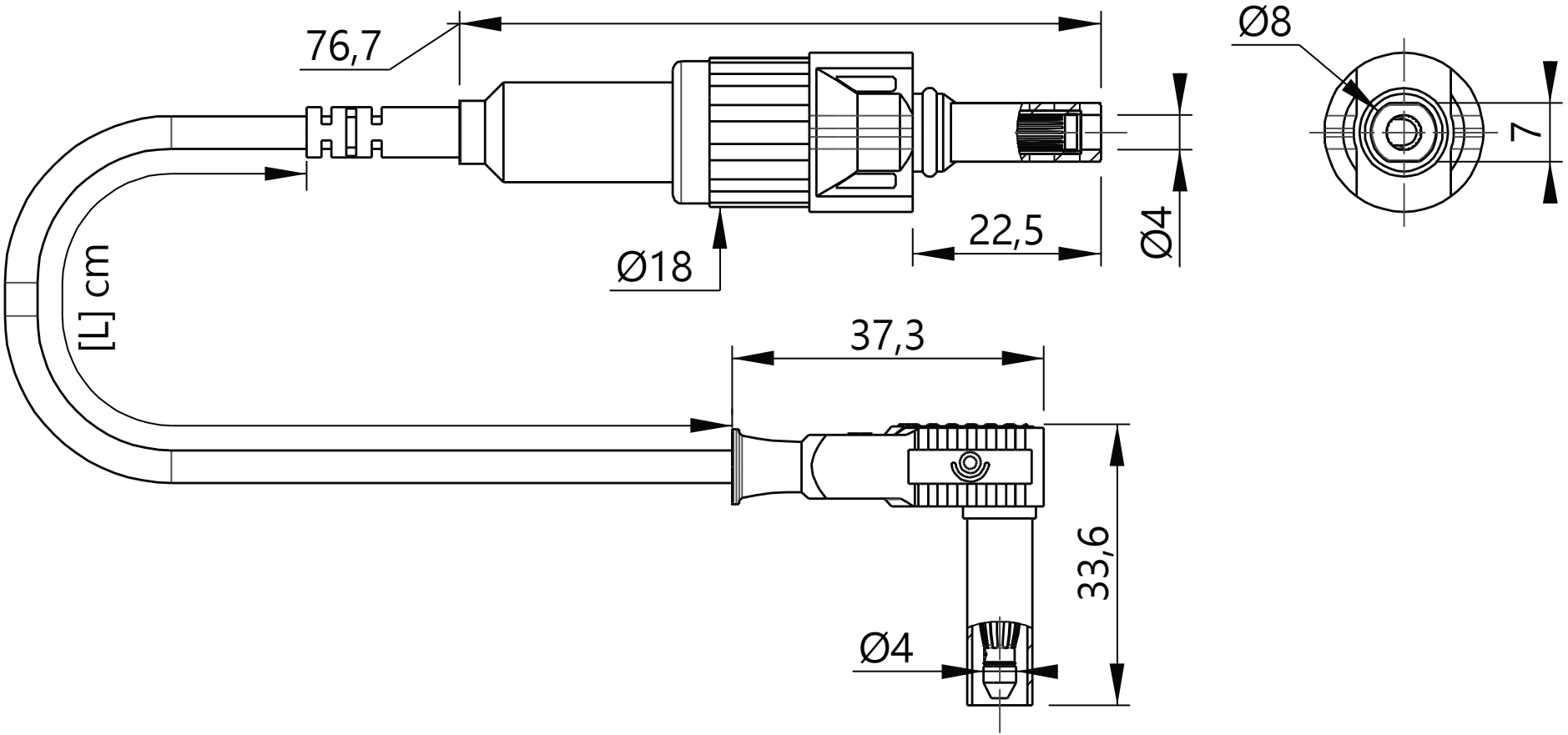
76,7
Ø8
7
Ø4
22,5
Ø18
[L] cm
37,3
33,6
Ø4