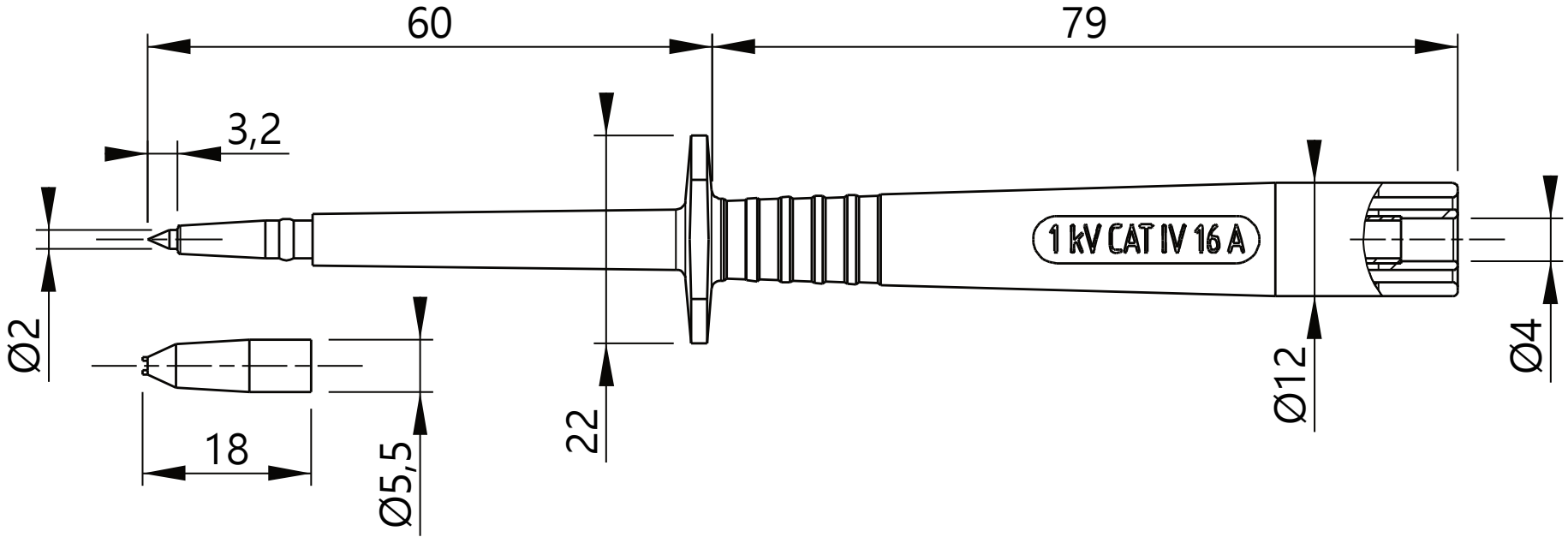
60
79
3,2
Ø2
18
Ø5,5
22
1 kV CAT IV 16 A
Ø12
Ø4