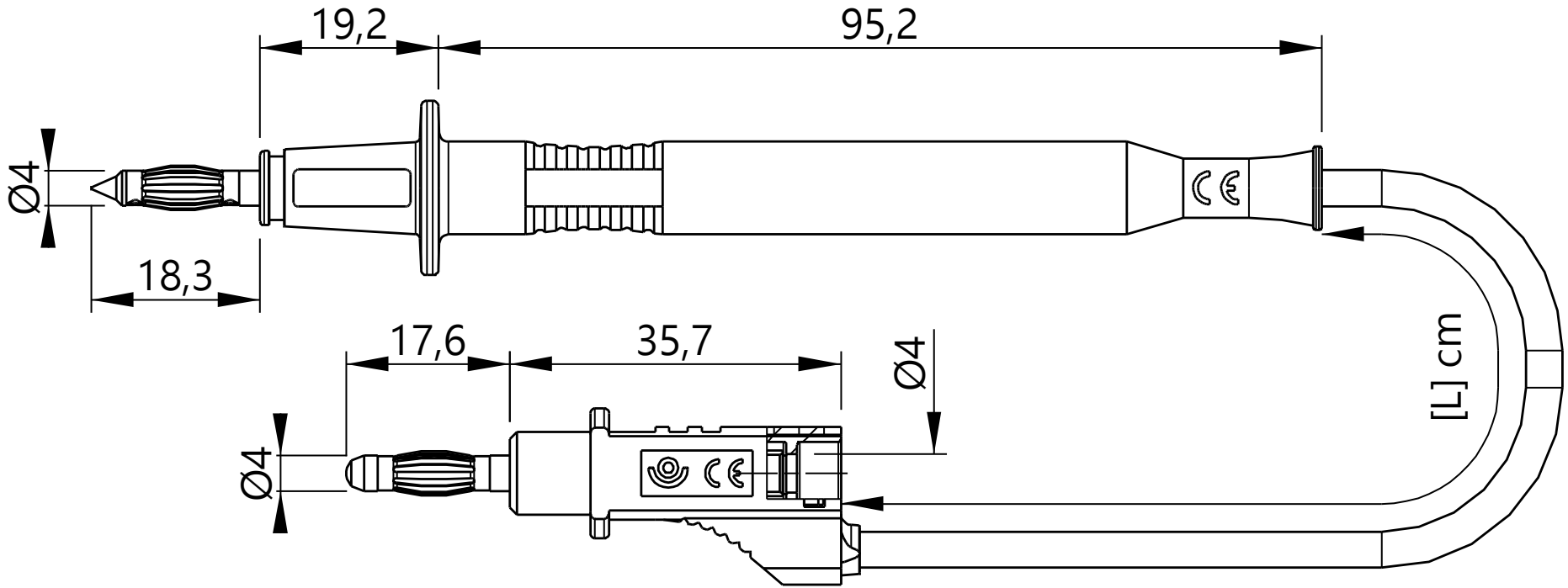
19,2
95,2
Ø4
18,3
17,6
35,7
Ø4
Ø4
[L] cm