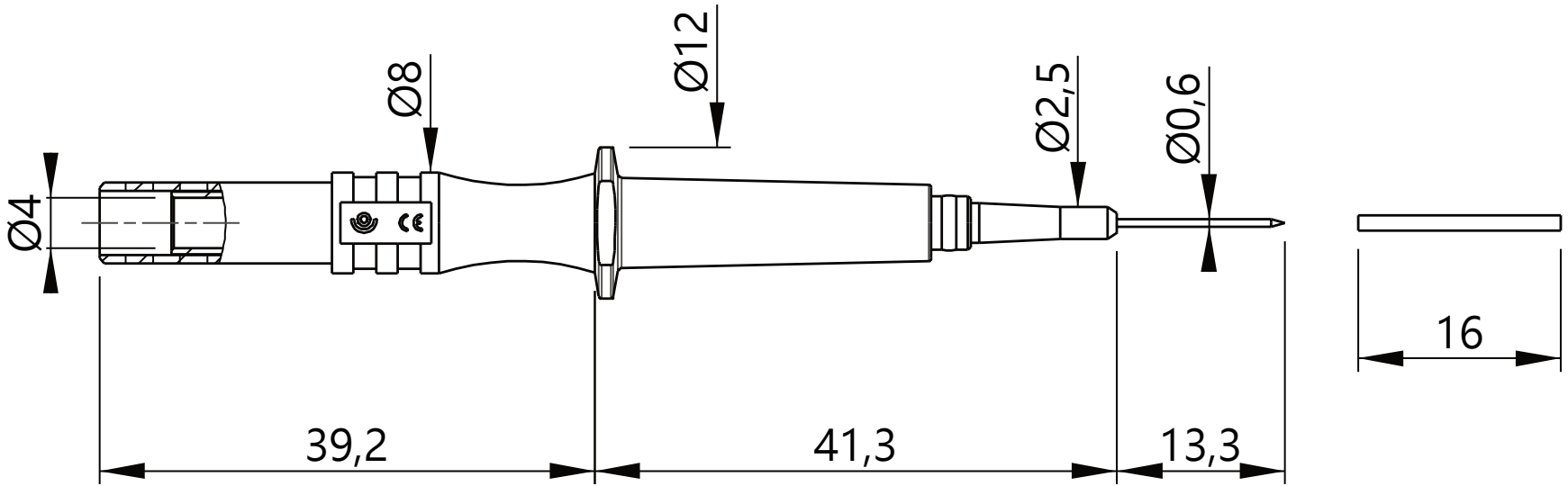
Ø4
Ø8
Ø12
Ø2,5
Ø0,6
16
39,2
41,3
13,3