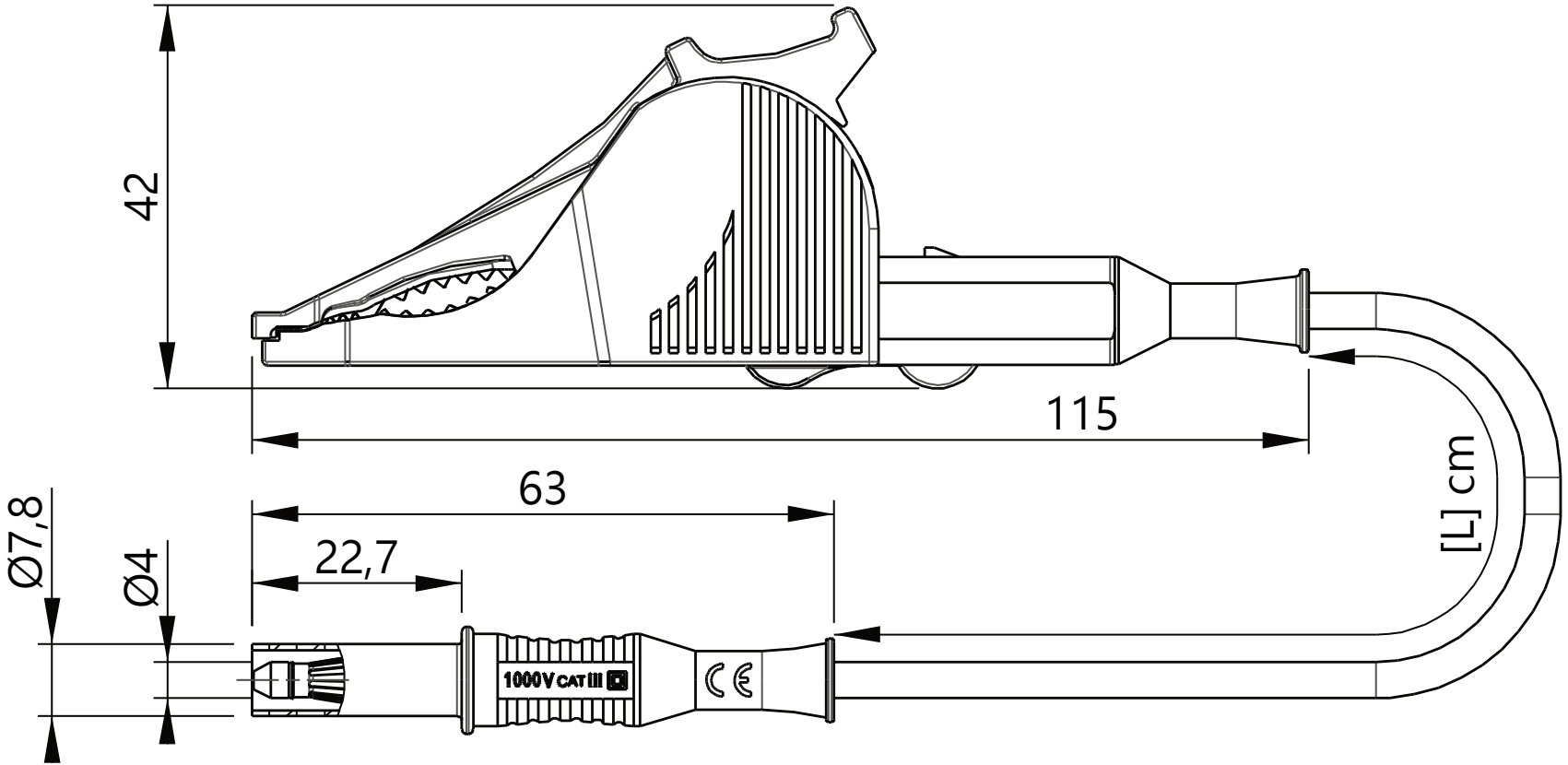
42
115
63
22,7
Ø7,8
Ø4
[L] cm
1000V CAT III