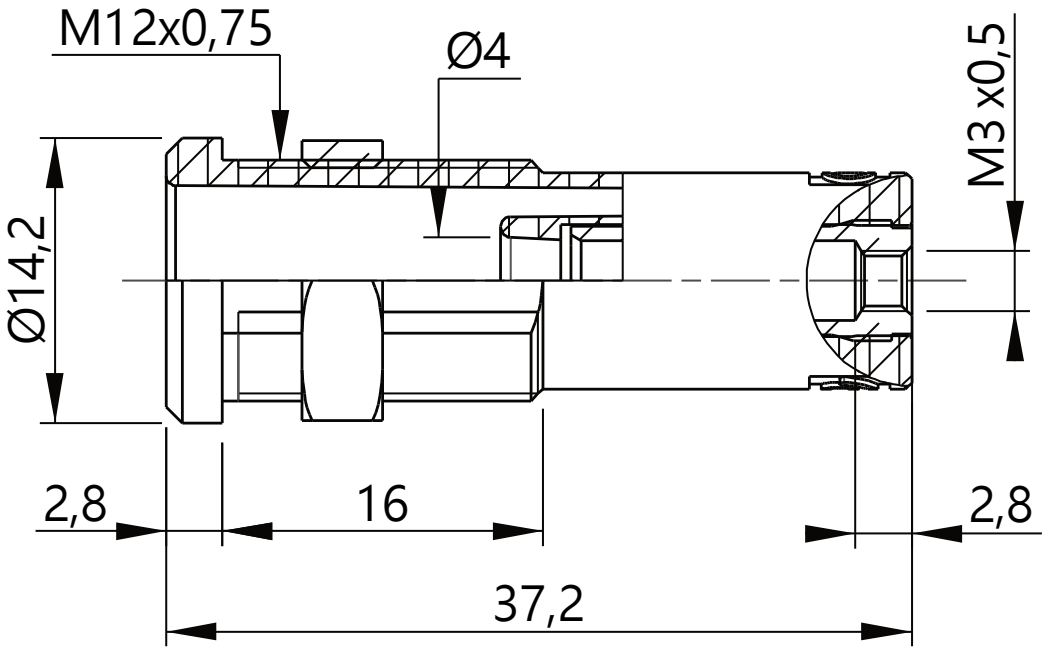
M12x0,75
Ø4
M3 x0,5
Ø14,2
2,8
16
2,8
37,2