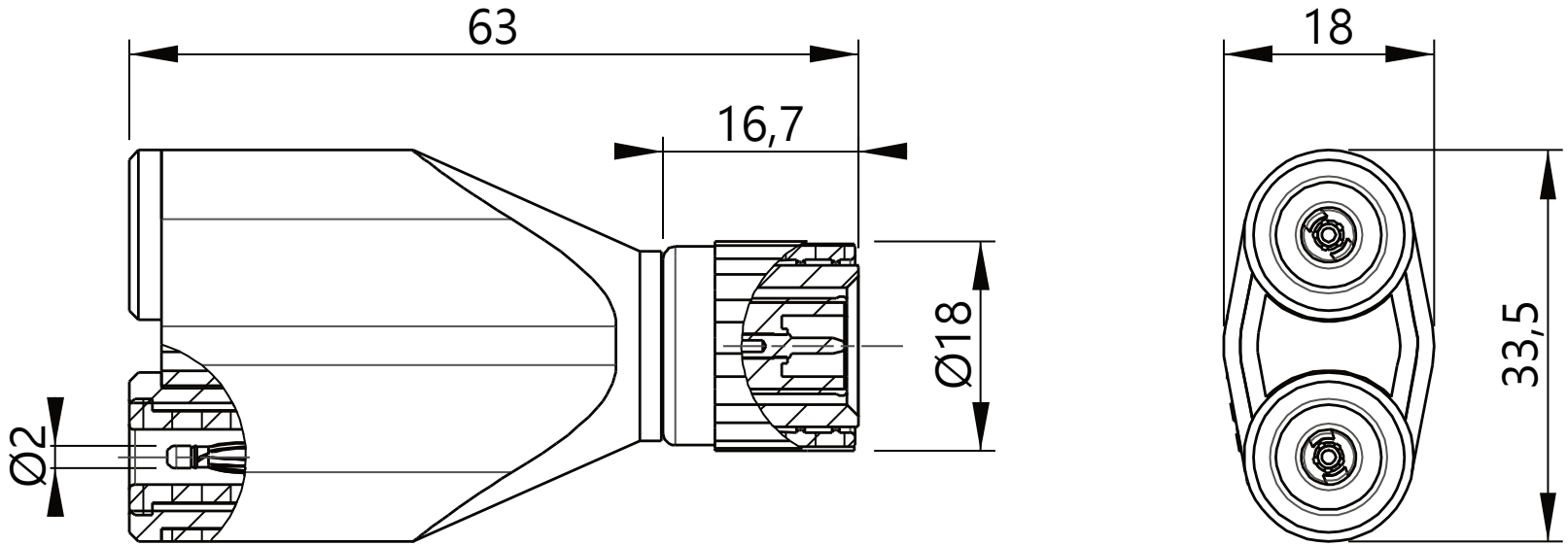
63
16,7
Ø18
Ø2
18
33,5