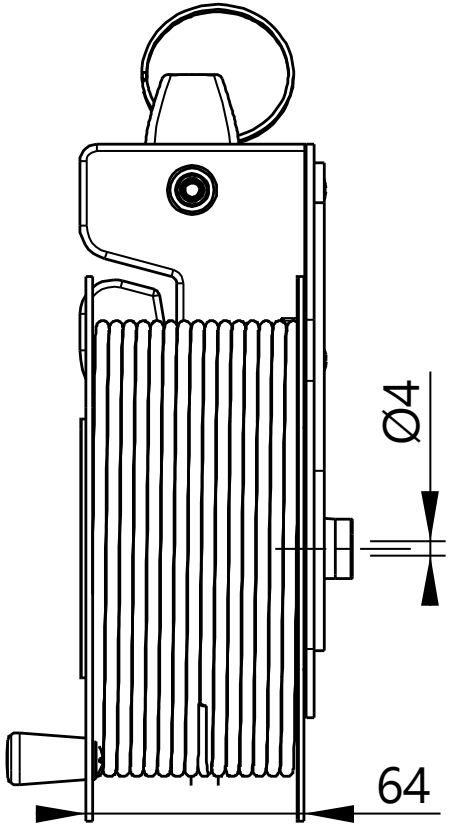
Ø4
64

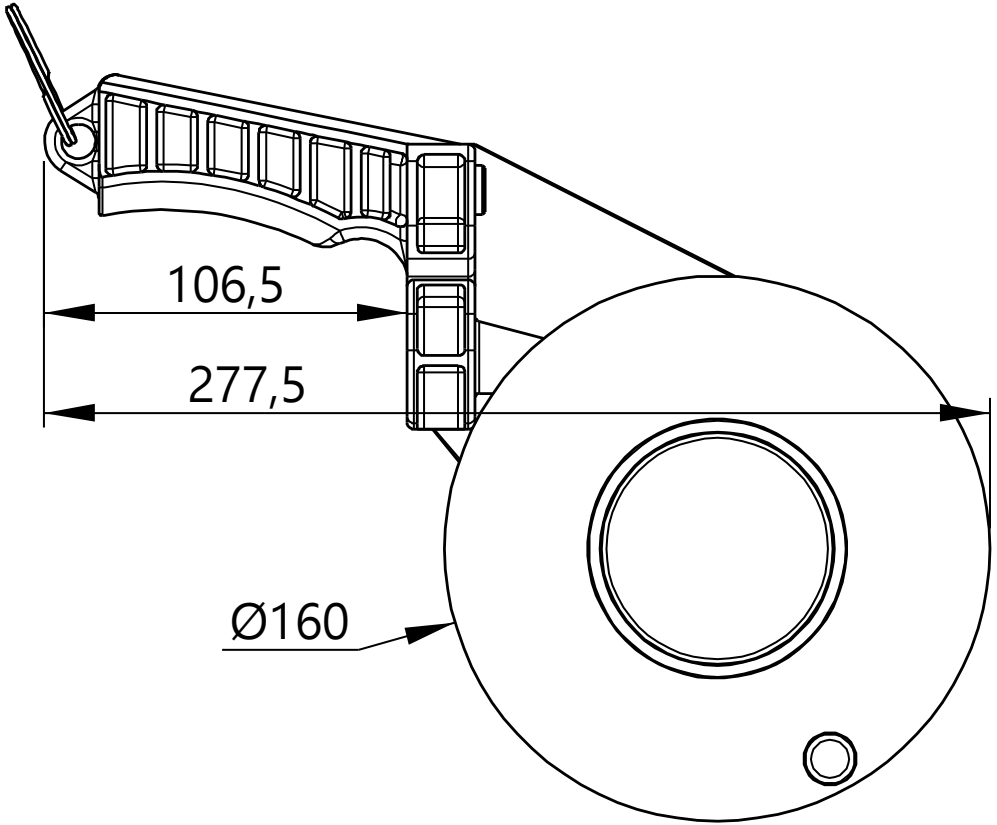
106,5
277,5
Ø160